ООО «Экофил»

Автоматизация установок водоподготовки для ЖКХ и пищевой промышленности, гг. Кумертау и Ярославль

Автоматизация – меняющая мир

Месяц/год реализации: декабрь 2015 г.

Объект применения

Автоматические напорные фильтры: предназначены для очистки воды и применяются в различных отраслях промышленности, ЖКХ, а также для доочистки или получения питьевой воды.

Мембранные установки очистки воды «ОВОД»: эксплуатируются как самостоятельно, так и в составе различных систем водоподготовки. Комплектуются обратноосмотическими, нано- или ультрафильтрационными мембранными элементами рулонного типа.

Комплексная система водоподготовки в г. Кусертау (вверху), автоматические напорные фильтры и мембранная установка «Овод» (внизу).

Комплексная система водоподготовки в г. Ярославль и мембранная установка «Овод» (вверху), автоматические напорные фильтры и реактор умягчения и деионизации (снизу).

Оборудование Delta

Шкафы управления оснащены: преобразователями частоты **DELTA серий VFD-E** и **VFD-EL** (6 шт.), управляющим ПЛК **DELTA серии DVP-SE** (2 шт.) с модулями расширения входов/выходов **DVP-AD/DA, DVP-SP** (16 шт.), питание осуществляется блоками питания **DELTA серий DRP** (1 шт.) и **DVP** (2 шт.), визуализация и управление осуществляется с помощью сенсорной панели оператора **DELTA серии DOP-W** 15”, а в установке обратного осмоса - панелью оператора **серии DOP-B** 7” или **серии DOP-W** 15”, для подключения к сети Ethernet использован коммутатор промышленного исполнения **DELTA** на 5 портов - **модель DVS-005I00.**

Оборудование Delta

Сетевой ПЛК
DVP-SE

Модуль расширения дискретных и аналоговых входов/выходов
DVP-SP и **DVP-AD/DA**

Блоки питания **DRP**

Коммутатор Ethernet
DVS-005

Панель оператора **DOP-B**

Панель оператора **DOP-W**

Преобразователи частоты **VFD-E** и **VFD-EL**

automation СТОИК

AuCom DELTA

Оборудование Delta

Панели оператора DOP-B и DOP-W. Программирование интерфейсов.

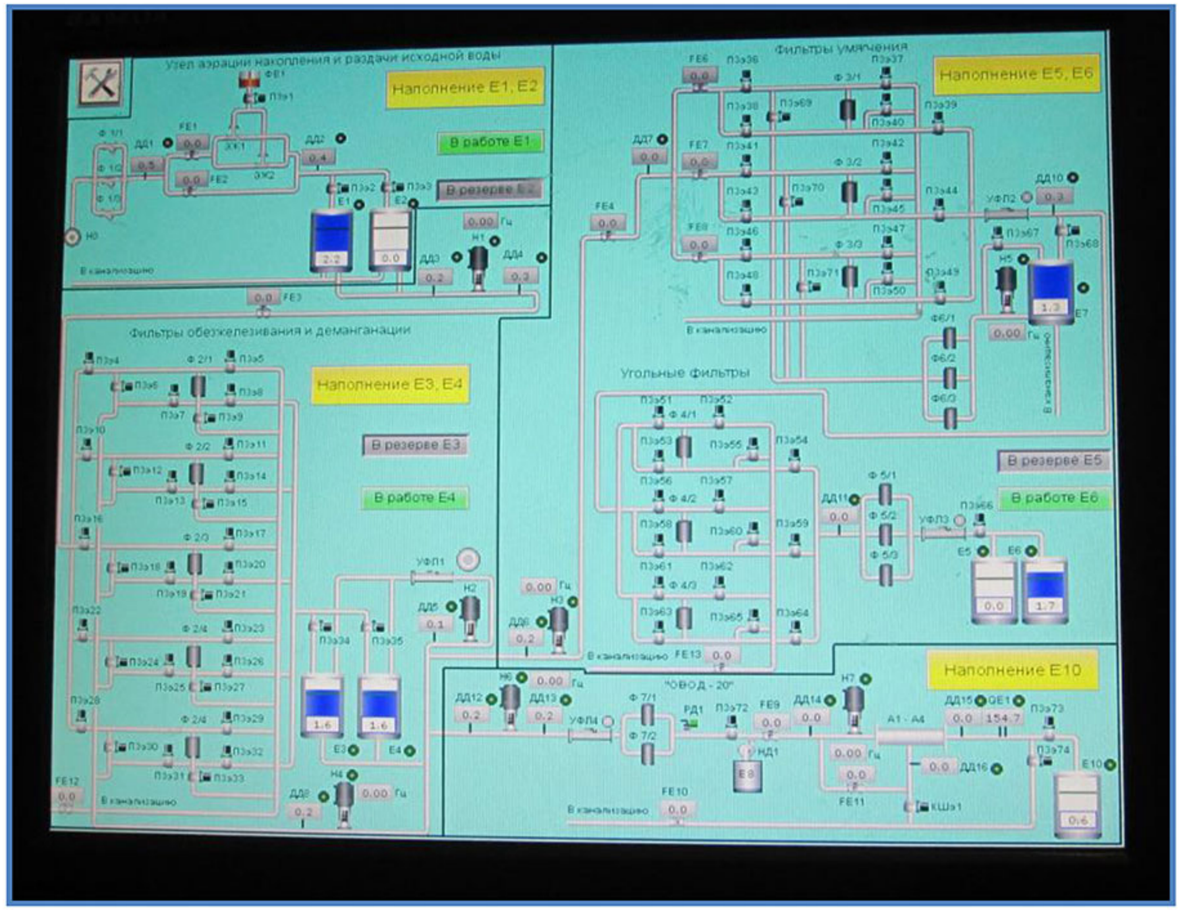

Мнемосхема общая управления процессами водоподготовки на панели оператора 15” **DOP-W**

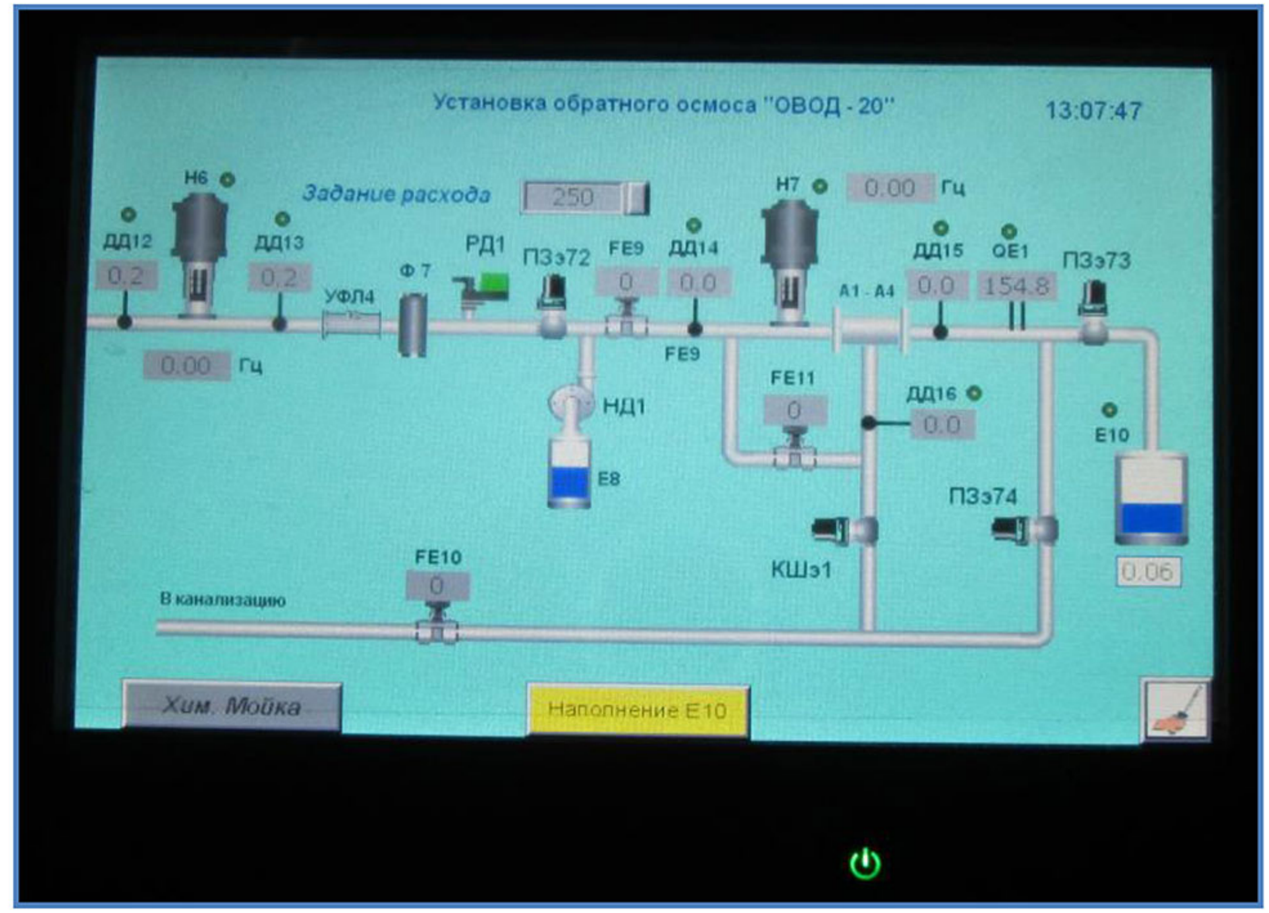

Мнемосхема управления установкой обратного осмоса «Овод-20» на панели оператора 7” **DOP-B**

Все программирование интерфейса – мнемосхемы, графики процессов, инструменты управления - выполнены специалистами **инжинирингового отдела ООО «НПО СТОИК»**

Инженерное сопровождение проекта

Специалистами **инжинирингового отдела ООО «НПО СТОИК»** проведен ряд сервисных и инженерно-технических работ по месту расположения заказчика. В частности, разработаны все экраны (интерфейсы) панелей управления **DOP-B и DOP-W**, произведено полное программирование контроллера **DVP-SE**, на объектах проведена загрузка и отладка программ, настройка частотных преобразователей **VFD-E / EL** и коммуникации ПЧ с ПЛК, также наши специалисты участвовали во всех тестовых пусках готовой системы.

Спасибо за внимание

«НПО СТОИК» (495) 661-24-41

Более подробная и дополнительная информация
на сайте www.deltronics.ru и www.stoikltd.ru